PROJET : **METHANISEUR**

BUREAU D'ÉTUDES inoveha

Année : 2021

Phase : Exécution

Lot : Electricité

Maître d'ouvrage : GAEC des Cours

Maître d'œuvre : Habitat Rural Architecture

Projet : Construction d'une unité de méthanisation

Missions réalisées :

- Etudes et aide à la conception électrique du complexe de méthanisation
- Synoptiques et schémas d'armoires
- Note de calcul et bilan de puissance
- Aide à la conception pour la mise en sécurité électrique du site
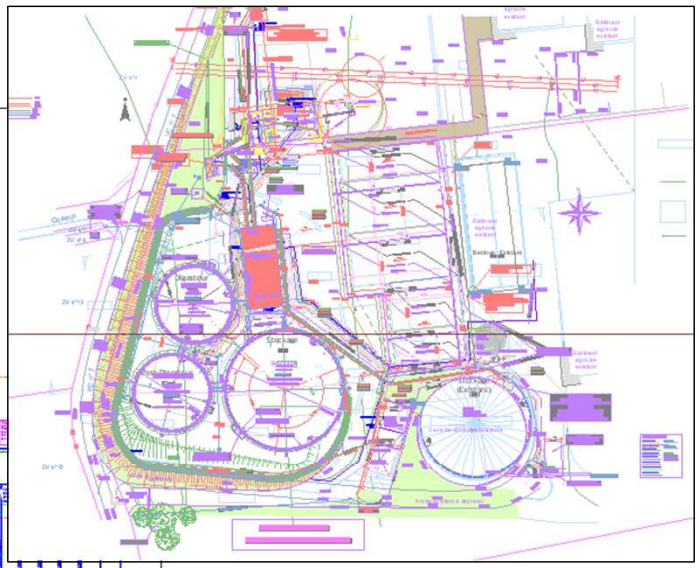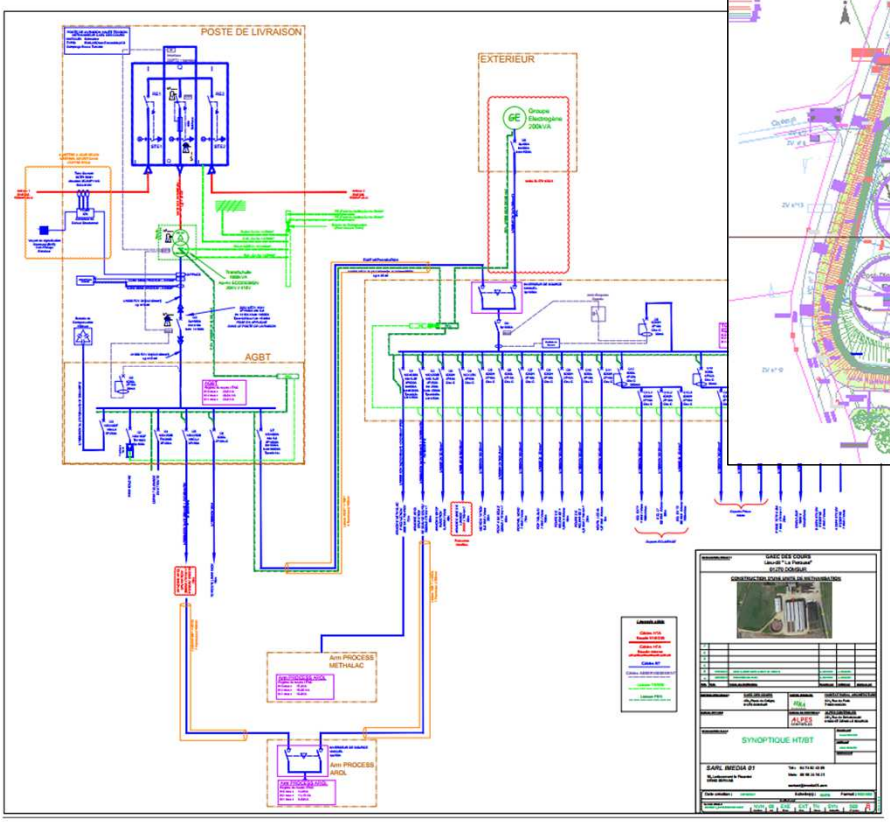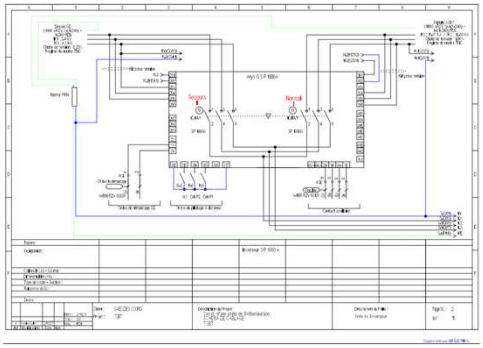
ELECTRICITE